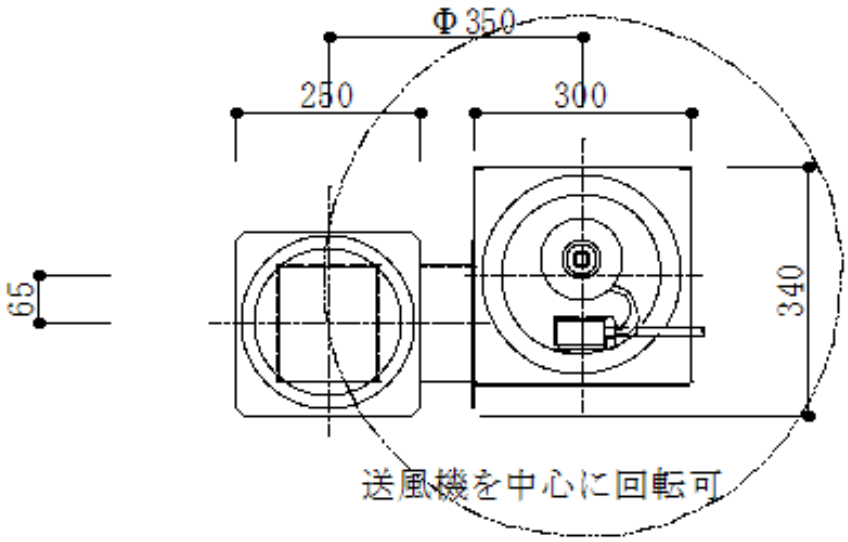

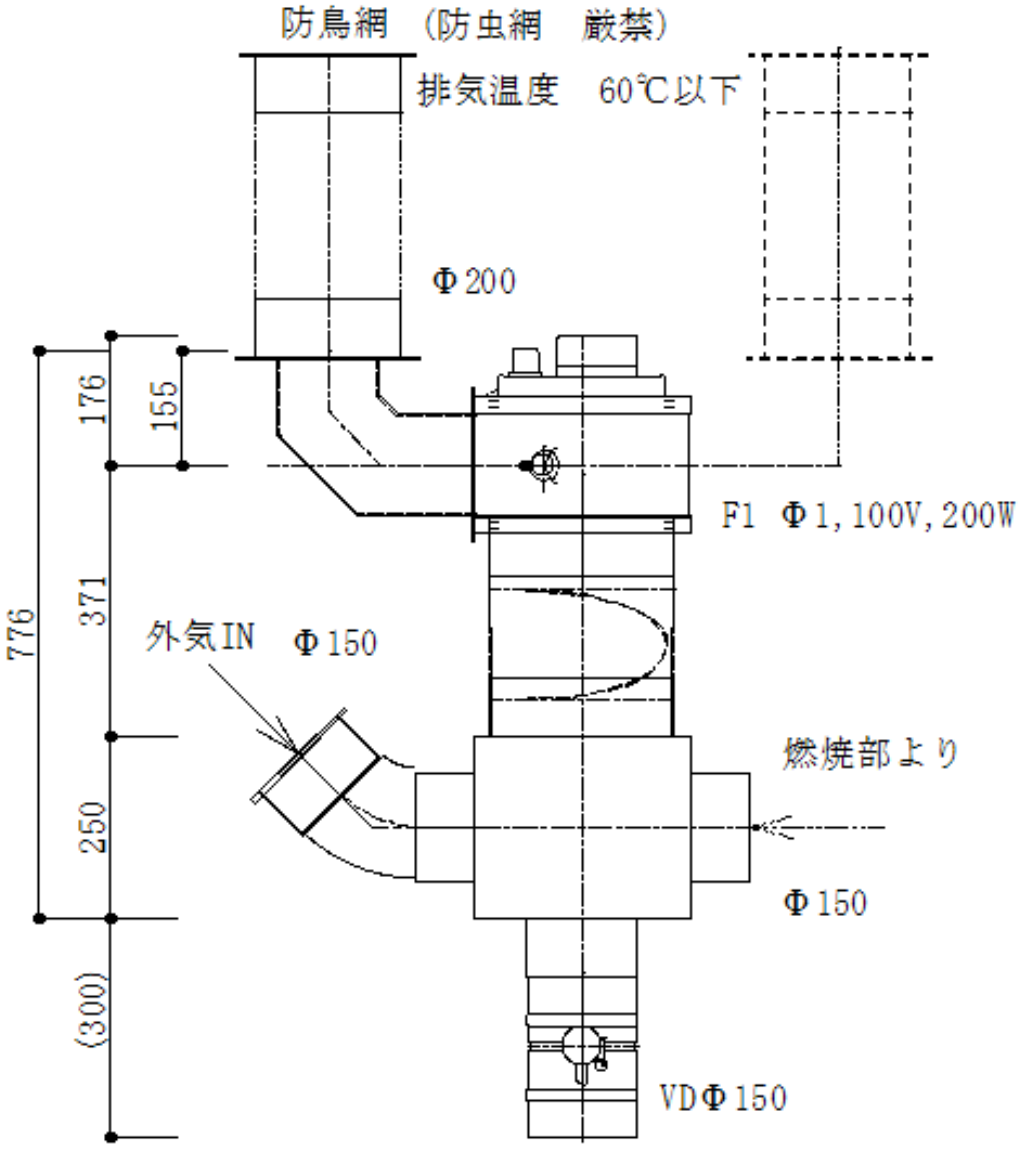

CLIE 株式会社クリエ 静岡県浜松市北区都田町7852-17 TEL:053-428-0551 Fax:053-428-0552	品 名: ドラコ F1	縮尺	日付
	図面名称: 外形図(ストーブ仕様)	／	

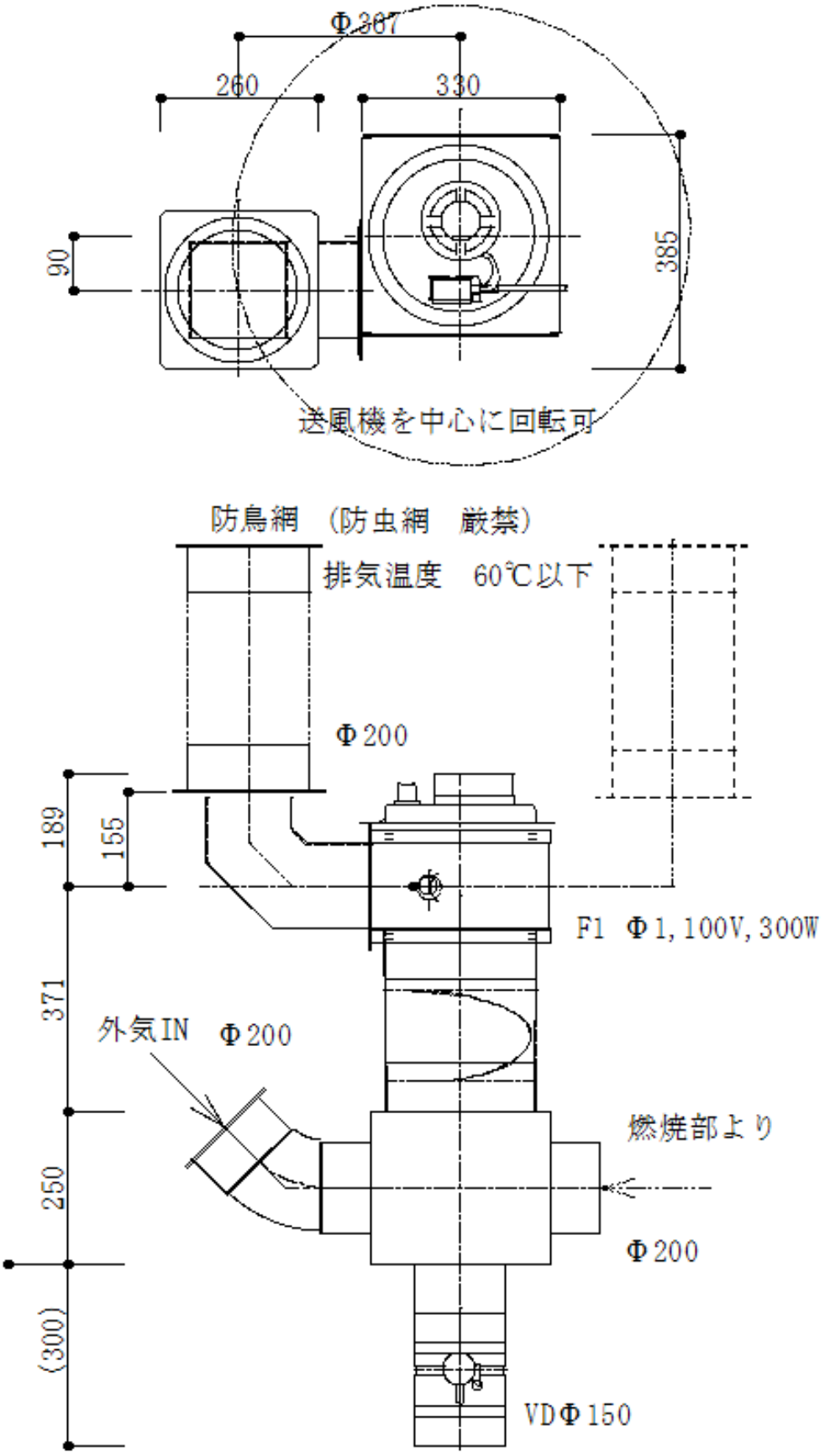

CLIE 株式会社クリエ 静岡県浜松市北区都田町7852-17 TEL:053-428-0551 Fax:053-428-0552	品 名: ドラコ F2	縮尺	日付
	図面名称: 外形図(ﾋﾟｻﾞ窯仕様)	／	